Pol. Ind. Domenys II
Cruce Avda. Tarragona 148 - C. Xarel·lo
08720 Vilafranca del Penedés. Barcelona
Tel: 938902418 - Fax: 938172844
e-mail: Info@invia1912.com

Ficha técnica

MEDIDOR DE FLUJO SA

El Flujómetro electrónico SA tiene una pantalla que visualiza siete segmentos rojos y seis cifras, visibles incluso a distancia, que muestran el caudal instantáneo del producto, la cantidad total del producto y la cantidad porcentual. También hay dos LED rojos: el que se encuentra en la parte superior iluminada indica la función de flujo (litros / hora), mientras que el que está en el nivel bajo indica la función del totalizador (litros o hectolitros de flujos):

Todas las funciones se pueden configurar con dos botones.

Tecnología de microcontrolador y comunicación remota de 4-20 mA.

Puesta a cero del totalizador local y contactos limpios al inicio del flujo, inicio o parada o alarma.

El instrumento permite:

Lectura instantánea del flujo del producto en litros por hora.

La lectura de la totalización del producto definida a partir de un momento determinado en litros o hectolitros.

Establecer el umbral en litros o hectolitros del producto a medir.

La suma de los recuentos parciales del producto definido. El flujómetro tiene dos contactos y una salida con señal de 4-20 mA.

Descripción del funcionamiento:

Pantalla con siete segmentos rojos y seis dígitos que indican: F = flujo (litros / hora), L = volumen (en litros o hectolitros), t = recuentos totales (flujo instantáneo o totalización). Tecla SELECT (izquierda): activa el cambio de función / pantalla. Botón SET-RESET (derecha): seleccione operación o cambie valores. Fuente de alimentación: 24 Vcc. Salida: 4-20 mA

La solución desde 1912

Pol. Ind. Domenys II
Cruce Avda. Tarragona 148 - C. Xarel·lo
08720 Vilafranca del Penedés. Barcelona
Tel: 938902418 - Fax: 938172844
e-mail: Info@invia1912.com

Material de construcción:

Partes en contacto con el fluido: AISI 316.

Carcasa del indicador: AISI 304.

Grado de sellado de la carcasa del indicador: IP 55.

Conexiones según normativa alimentaria: DIN - SMS - ABRAZADERA - GAS - BRIDA PN 10 - PN 16 - UNI 2223.

Garantía en cono y flotador: 5 años.

CARACTERÍSTICAS MECANICAS:

Rango de medición: 1-10.

Precisión: 1% f.sc.

Temperatura de funcionamiento: el fluido a medir puede tener temperaturas entre -10 y + 300 ° C.

ELECTRÓNICA PARA MEDIDOR DE FLUJO:

24 Vcc ± 5% de suministro de energía.

3% max ripple.

Protección contra la inversión de polaridad.

Salida: de 4-20 mA, el 4 mA corresponde al flujo cero y el 20 mA al flujo máximo medible

impulse

RS485

Carga a la salida máxima de 800 Ω.

Protección de salida de cortocircuito.

Indicador LED rojo de 6 cifras y 7 segmentos.

InVIA
La solución desde 1912

Pol. Ind. Domenys II
Cruce Avda. Tarragona 148 - C. Xarel·lo
08720 Vilafranca del Penedés. Barcelona
Tel: 938902418 - Fax: 938172844
e-mail: Info@invia1912.com

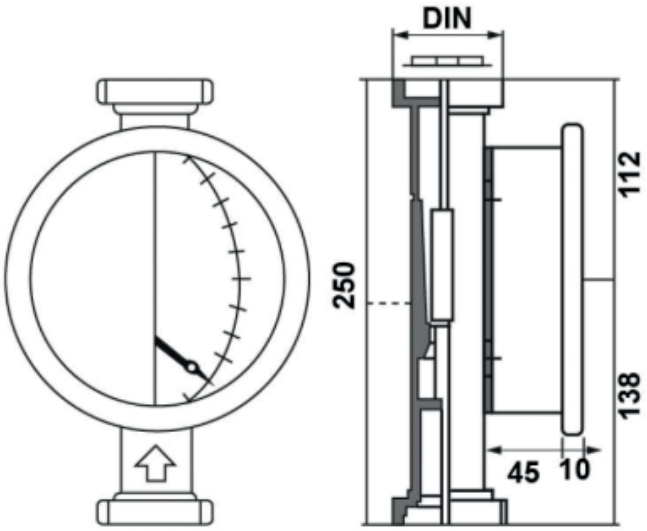

DN	l/h RANGE FROM	TO
25	100	1.000
	200	2.000
40	200	2.000
	300	3.000
	500	5.000
50	800	8.000
	2.000	16.000
65	2.500	25.000
80	5.000	50.000

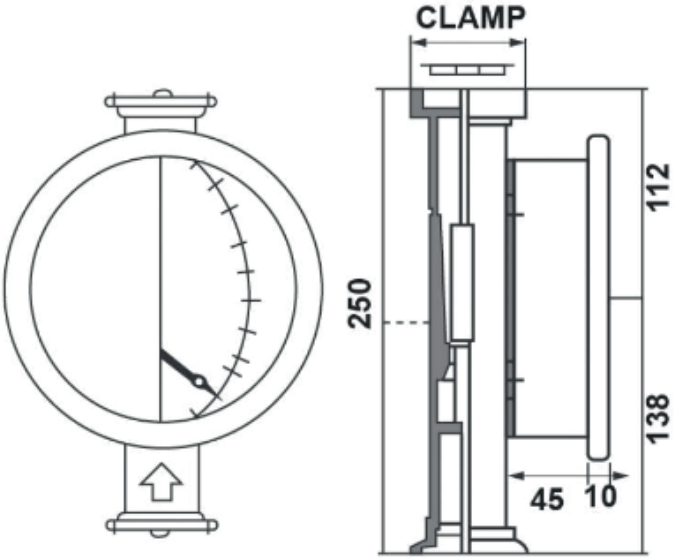

CLAMP	l/h RANGE FROM	TO
1" 1/2	100	1.000
	200	2.000
2"	200	2.000
	300	3.000
	500	5.000
2" 1/2	800	8.000
	2.000	16.000
3"	2.500	25.000
4"	5.000	50.000

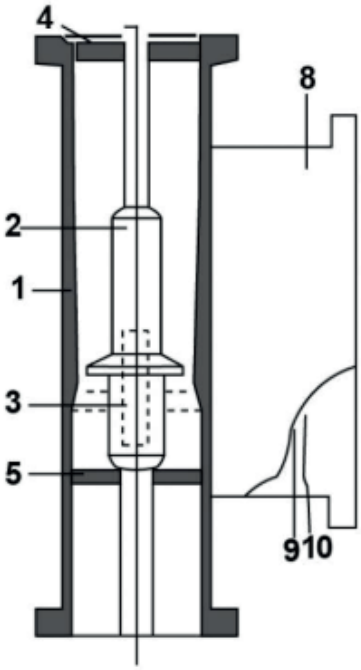

1	Meter's body
2	Float
3	Magnet
4	Upper guide
5	Lower guide
8	Indicator's cover
9	Indicating scale
10	Indicating point