InVIA
La solución desde 1912

Pol. Ind. Domenys II
Cruce Avda. Tarragona 148 - C. Xarel·lo
08720 Vilafranca del Penedés. Barcelona
Tel: 938902418 - Fax: 938172844
e-mail: Info@invia1912.com

Fiche technique

CUVE 1.500 LITRES

FOND PLAT INCLINÉ

Description

Cuves à fond plat incliné 5% très indiqués pour la vinification avec des peaux et le stockage. A différence par rapport aux modèles à fond conique, une fois terminée la fermentation, la bouche de l'homme et le fond incliné jusqu'à la porte facilitent le travail de extraction des peaux. Ils sont également dotés d'une grille passoire intérieure pour les remontages. **Peut être fabriqué sur cette ligne cuves automatiques avec hélice et fonds coniques avec portes guillotines** (hydrauliques ou pneumatiques)

En option : adaptation des agitateurs, inertage, tuyau nettoyage extérieur avec douche intérieure, enveloppe d'échange thermique, tubulure de tirage au claire (sur demande). Tous les matériaux de construction en acier inoxydable 304L, possibilité de construction dans INOX AISI 316 sur demande.

Finitions : * de la tôle inox : finition intérieure et extérieure mat. Épaisseur de tôle du corps 2mm à partir de 3000 litres* Soudures TIG à gaz inerte, d'épluchures, passivées, rabotage. * Identification et homologation : Enregistrement industrie sanitaire et produits alimentaires RSPAC3905561/CAT. Selon la conformité et les dispositions du art.4 5º paragraphe de D.L. 25/01/92 num.108 et directive CEE 89/109. Plaque d'identification de fabrication, cubage et identification.

Détail ***Partie supérieure**: Dôme conique à 45º centré, ouverture centrée diamètre 400mm avec joint, couvercle, volant et système d'ouverture avec bras et boulon pivotant. Soupape de sécurité double effet (pression / dépression) en inox 304l. ***Cylindre**: niveau complet avec robinet inox 304l fileté gaz avec tuyau en plastique, avec profil calibré de capacité générale. Plaque de caractéristiques et Identification. Soutient escaliers à partir de 3.000l. Robinet prend des échantillons en inox. Bouche inférieure rectangulaire avec ouverture extérieure, complète avec joint, volant de fermeture et boulons. Gaine porte thermomètres avant. Enveloppe d'échange thermique avec raccord 1" gaz filetage arrière avec bouchon pour sonde PT100. Tube de remontage à partir de 3.000l. Grille passoire intérieure avec sortie extérieure soupape Grille passoire intérieure avec sortie extérieure papillon mâle NW 50 pour faciliter la remontée et la rétention des peaux. ***Partie inférieur:** Fond plat incliné de 5% avec une pente vers l'avant pour faciliter la déviation et l'extraction des peaux. Sortie de la vidange totale à côté de la bouche inférieure au fond de la soupape papillon inox 304 sortie mâle NW 50. Pieds tronconiques avec écrou et boulons réglables pour un alignement parfait (+ / - 60mm). Avec platines de support au sol inox diamètre 140mm.

Pol. Ind. Domenys II
Cruce Avda. Tarragona 148 - C. Xarel·lo
08720 Vilafranca del Penedés. Barcelona
Tel: 938902418 - Fax: 938172844
e-mail: Info@invia1912.com

Fiche technique

CUVE

1.500 LTR. MOD. D STANDARD F. INCLINÉ

1. Soupape de sécurité à double effet de 2 ".
2. Couvercle Ø 400x90.
3. Enveloppe d' échange thermique.
4. Thermomètre analogique .
5. Fond plat incliné de 5%
6. Robinet pour pendre des échantillons1/2.
7. Trappe rectangulaire horizontale ouverture extérieure 350 x 260.
8. Valve DN 50 avec filtre intérieur mobile hauteur de la porte.
9. Niveau.
10. Vanne de vidange générale dn 50.
11. 3 pieds réglables.

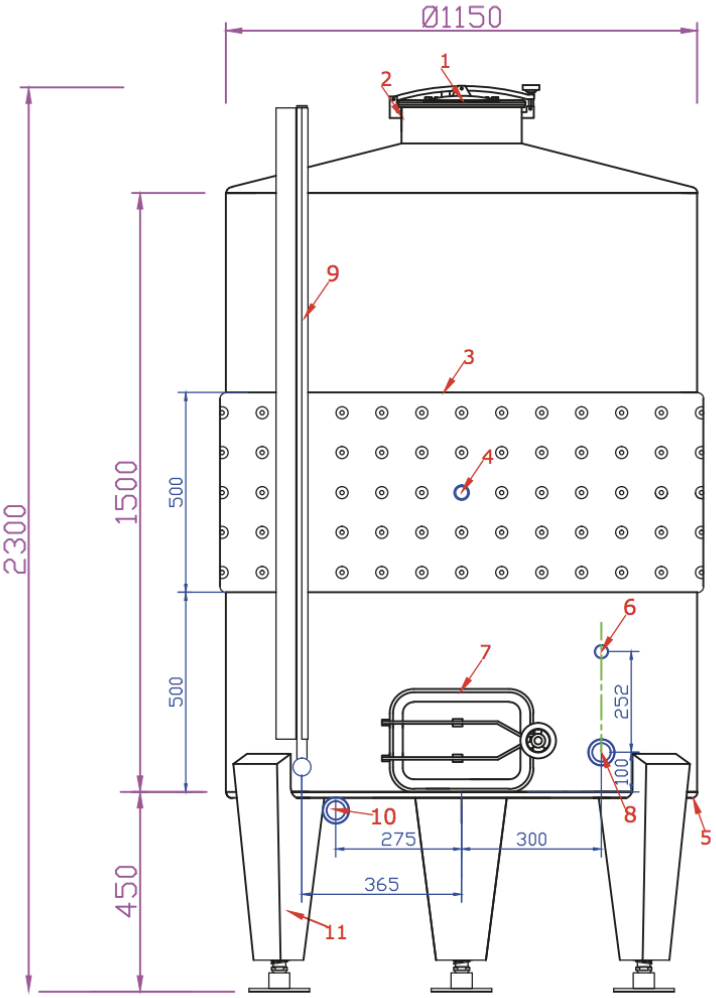

1-

2-

4-

6 -

7 -

8/10 -

9 -